Gancio - Hook bolt

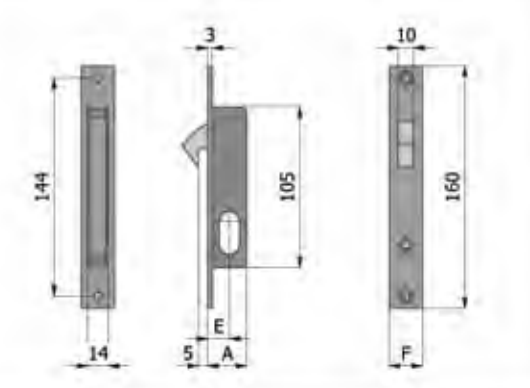

CARATTERISTICHE COSTRUTTIVE: Scatola e coperchio in acciaio zincato e plastificato - Frontale in acciaio nichelato e cromato - Gancio in lega speciale nichelata.
FUNZIONAMENTO: Gancio comandato dalla chiave.
MANO: Unica.
PARTI IN DOTAZIONE: Vite cilindro.

CONSTRUCTIVE FEATURES: Zinc and plastic plated steel case and cover - Nickel and chromium plated steel forend - Special nickel-plated alloy hook bolt.
WORKING: Key driven hook bolt.
HAND: No hand.
PROVIDED WITH: Cylinder screw.

COD.	E	F	A					mandate throws	kg			
356	15	16	26					1	0,19	1	10	
356/F22	15	22	26					1	0,21	1	10	