Serrature per montanti
Vertical locks

Catenaccio e scrocco - Dead and latch bolt

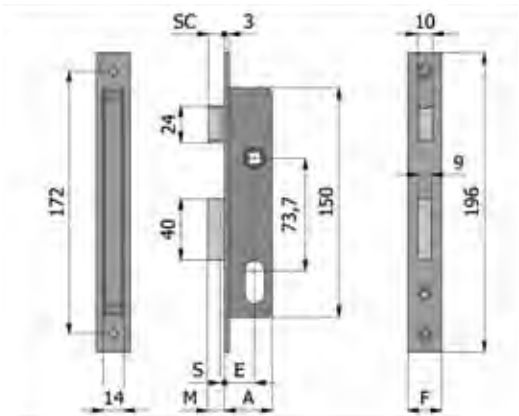

CARATTERISTICHE COSTRUTTIVE: Scatola e coperchio in acciaio zincato e plastificato - Frontale in acciaio nichelato e cromato - Catenaccio in acciaio nichelato - Scrocco in ottone nichelato - Ingegno maniglia in ottone foro ⌀ mm.8.
FUNZIONAMENTO: Catenaccio comandato dalla chiave - Scrocco comandato dalla maniglia.
MANO: Reversibile.
PARTI IN DOTAZIONE: Vite cilindro.

CONSTRUCTIVE FEATURES: Zinc and plastic plated steel case and cover - Nickel and chromium plated steel forend - Nickel-plated steel dead bolt - Nickel-plated brass latch bolt - Brass square spindle device ⌀ mm.8.
WORKING: Key driven dead bolt - Handle driven latch bolt.
HAND: Reversible.
PROVIDED WITH: Cylinder screw.

COD.	E	F	A		M	SC	S	mandate *throws*	kg			
350	15	16	26		11	10,5	2	1	0,28	1	10	
350/F22	15	22	26		11	10,5	2	1	0,30	1	10	
330	20	16	31		11	10,5	2	1	0,30	1	10	
330/F22	20	22	31		11	10,5	2	1	0,32	1	10	