Catenaccio e scrocco - Dead and latch bolt

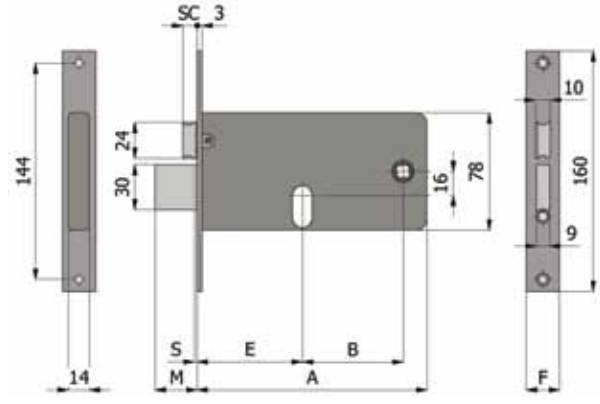

CARATTERISTICHE COSTRUTTIVE: Scatola e coperchio in acciaio zincato e plastificato - Frontale in acciaio nichelato e cromato - Catenaccio in acciaio nichelato - Scrocco in ottone nichelato - Ingegno maniglia in ottone foro ⌀ mm.8.
FUNZIONAMENTO: Catenaccio comandato dalla chiave - Scrocco comandato dalla chiave o dalla maniglia.
MANO: Reversibile.
PARTI IN DOTAZIONE: Vite cilindro.

CONSTRUCTIVE FEATURES: Zinc and plastic plated steel case and cover - Nickel and chromium plated steel forend - Nickel-plated steel dead bolt - Nickel-plated brass latch bolt - Brass square spindle device ⌀ mm.8.
WORKING: Key driven dead bolt - Handle or key driven latch bolt.
HAND: Reversible.
PROVIDED WITH: Cylinder screw.

COD.	E	F	A	B	M	SC	S	mandate *throws*	kg			
370	60	16	133	47	28	10,5	-	3	0,51	1	10	
370/F22	60	22	133	47	28	10,5	-	3	0,53	1	10	
770	70	16	153	67	28	10,5	-	3	0,55	1	10	
770/F22	70	22	153	67	28	10,5	-	3	0,57	1	10	
770-TT/F15	70	14,6	153	67	33	15,5	6	3	0,56	1	10	
870	80	16	163	67	28	10,5	-	3	0,62	1	10	
870/F22	80	22	163	67	28	10,5	-	3	0,64	1	10	
870-TT/F15	80	14,6	163	67	33	15,5	6	3	0,63	1	10	