Elettroserrature per fasce
Horizontal electric locks

Scrocco (non reversibile) - Latch bolt (not reversible)

CARATTERISTICHE COSTRUTTIVE: Scatola e coperchio in acciaio zincato e plastificato - Frontale in acciaio nichelato e cromato - Scrocco in ottone nichelato - Pistone di ricarica in acciaio nichelato - Gruppo bobine cod. 034 (12V-15W a.c.).
FUNZIONAMENTO: Scrocco comandato dalla chiave, dal comando elettrico a distanza o dal pulsante meccanico cod. 058 - Il funzionamento é garantito anche in mancanza di corrente.
FERMO A GIORNO: Con il pulsante meccanico cod. 059 é consentito il bloccaggio dell'elettroserratura in posizione di "aperto".
MANO: DX = destra - SX = sinistra.
PARTI IN DOTAZIONE: Vite cilindro.

CONSTRUCTIVE FEATURES: Zinc and plastic plated steel case and cover - Nickel and chromium plated steel forend - Nickel-plated brass latch bolt - Nickel-plated steel piston - Coil set cod. 034 (12V-15W a.c.).
WORKING: Key, remote control or push-button cod. 058 driven latch bolt - Working is assured also without current.
HOLD OPEN DEVICE: With push-button cod. 059, it is possible to block the electric lock in its "open" position.
HAND: DX = right - SX = left.
PROVIDED WITH: Cylinder screw.

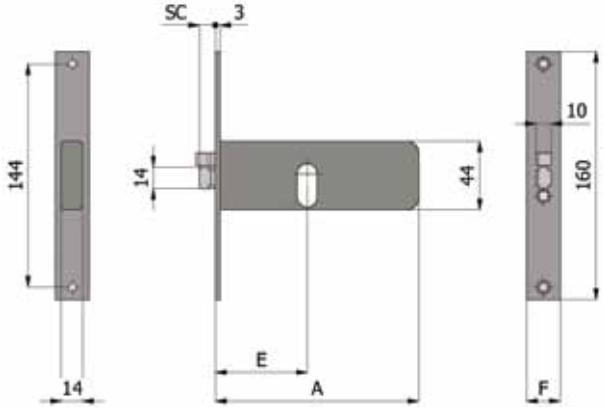

COD.	E	F	A			SC			kg			
399 DX	60	16	133			10,5			0,33	1	10	
399 SX	60	16	133			10,5			0,33	1	10	
399/F22 DX	60	22	133			10,5			0,35	1	10	
399/F22 SX	60	22	133			10,5			0,35	1	10	