Scrocco con mandata - Con dispositivo per esclusione mandata

Latch bolt with throw - With throw exclusion system

CARATTERISTICHE COSTRUTTIVE: Scatola e coperchio in acciaio zincato e plastificato - Frontale in acciaio nichelato e cromato - Scrocco in ottone nichelato - Pistone di ricarica in acciaio nichelato - Ingegno maniglia in ottone foro ⌑ mm.8 - Gruppo bobine cod. 033 (12V-15W a.c.).
FUNZIONAMENTO: Mandata comandata dalla chiave - Scrocco comandato dalla chiave, dalla maniglia, dal comando elettrico a distanza o dal pulsante meccanico cod. 058 - Il funzionamento é garantito anche in mancanza di corrente.
FERMO A GIORNO: Con il pulsante meccanico cod. 059 é consentito il bloccaggio dell'elettroserratura in posizione di "aperto".
MANO: Reversibile.
PARTI IN DOTAZIONE: Vite cilindro, istruzioni di montaggio.

CONSTRUCTIVE FEATURES: Zinc and plastic plated steel case and cover - Nickel and chromium plated steel forend - Nickel-plated brass latch bolt - Nickel-plated steel piston - Brass square spindle device ⌑ mm.8 - Coil set cod. 033 (12V-15W a.c.).
WORKING: Key driven throw - Key, handle, remote control or push-button cod. 058 driven latch bolt - Working is assured also without current.
HOLD OPEN DEVICE: With push-button cod. 059, it is possible to block the electric lock in its "open" position.
HAND: Reversible.
PROVIDED WITH: Cylinder screw, assembling instructions.

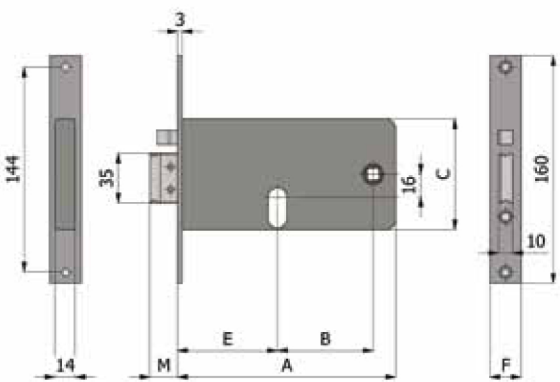

COD.	E	F	A	B	M	C		mandate throws	kg			
377	60	16	133	47	19,5	84		1	0,55	1	10	
377/F22	60	22	133	47	19,5	84		1	0,58	1	10	
777	70	16	153	67	19,5	78		1	0,59	1	10	
777/F22	70	22	153	67	19,5	78		1	0,61	1	10	
877	80	16	163	67	19,5	78		1	0,65	1	10	
877/F22	80	22	163	67	19,5	78		1	0,67	1	10	